Серия DECORIS

Нейтральный белый свет (4000K)

таблица 1.

Наименование ESTARES	Тип LED / лм	Мощность LED, Вт	Максимальная мощность лампы, Вт	Патрон	Цвет рамки	Цвет корпуса	Количество в упаковке
ES-901/MR16-98-2,5W/NW-CLEAR/CLEAR-220-IP20	SMD/200	2,5	10,0	MR16	прозрачный /прозрачный	хром	1/100
ES-901/MR16-98-2,5W/NW-CLEAR/YELLOW-220-IP20	SMD/200	2,5	10,0	MR16	прозрачный/желтый	хром	1/100
ES-901/MR16-98-2,5W/NW-CLEAR/BROWN-220-IP20	SMD/200	2,5	10,0	MR16	прозрачный /коричневый	хром	1/100
ES-907/MR16-98-2,5W/NW-CLEAR/CLEAR-220-IP20	SMD/200	2,5	10,0	MR16	прозрачный /прозрачный	хром	1/100
ES-907/MR16-98-2,5W/NW-CLEAR/YELLOW-220-IP20	SMD/200	2,5	10,0	MR16	прозрачный/желтый	хром	1/100
ES-907/MR16-98-2,5W/NW-CLEAR/BROWN-220-IP20	SMD/200	2,5	10,0	MR16	прозрачный /коричневый	хром	1/100
ES-902/MR16-98-2,5W/NW-CLEAR/CLEAR-220-IP20	SMD/200	2,5	10,0	MR16	прозрачный /прозрачный	хром	1/100
ES-902/MR16-98-2,5W/NW-CLEAR/YELLOW-220-IP20	SMD/200	2,5	10,0	MR16	прозрачный/желтый	хром	1/100
ES-902/MR16-98-2,5W/NW-CLEAR/BROWN-220-IP20	SMD/200	2,5	10,0	MR16	прозрачный /коричневый	хром	1/100
ES-903/MR16-98-2,5W/NW-CLEAR/CLEAR-220-IP20	SMD/200	2,5	10,0	MR16	прозрачный /прозрачный	хром	1/100
ES-903/MR16-98-2,5W/NW-CLEAR/YELLOW-220-IP20	SMD/200	2,5	10,0	MR16	прозрачный/желтый	хром	1/100
ES-903/MR16-98-2,5W/NW-CLEAR/BROWN-220-IP20	SMD/200	2,5	10,0	MR16	прозрачный /коричневый	хром	1/100
ES-906/MR16-98-2,5W/NW-CLEAR/CLEAR-220-IP20	SMD/200	2,5	10,0	MR16	прозрачный /прозрачный	хром	1/100
ES-906/MR16-98-2,5W/NW-CLEAR/YELLOW-220-IP20	SMD/200	2,5	10,0	MR16	прозрачный/желтый	хром	1/100
ES-906/MR16-98-2,5W/NW-CLEAR/BROWN-220-IP20	SMD/200	2,5	10,0	MR16	прозрачный /коричневый	хром	1/100
ES-905/MR16-98-2,5W/NW-CLEAR/CLEAR-220-IP20	SMD/200	2,5	10,0	MR16	прозрачный /прозрачный	хром	1/100
ES-905/MR16-98-2,5W/NW-CLEAR/YELLOW-220-IP20	SMD/200	2,5	10,0	MR16	прозрачный/желтый	хром	1/100
ES-905/MR16-98-2,5W/NW-CLEAR/BROWN-220-IP20	SMD/200	2,5	10,0	MR16	прозрачный /коричневый	хром	1/100
ES-908/MR16-98-2,5W/NW-CLEAR/CLEAR-220-IP20	SMD/200	2,5	10,0	MR16	прозрачный /прозрачный	хром	1/100
ES-908/MR16-98-2,5W/NW-CLEAR/YELLOW-220-IP20	SMD/200	2,5	10,0	MR16	прозрачный/желтый	хром	1/100
ES-908/MR16-98-2,5W/NW-CLEAR/BROWN-220-IP20	SMD/200	2,5	10,0	MR16	прозрачный /коричневый	хром	1/100
ES-909/MR16-98-2,5W/NW-CLEAR/CLEAR-220-IP20	SMD/200	2,5	10,0	MR16	прозрачный /прозрачный	хром	1/100
ES-909/MR16-98-2,5W/NW-CLEAR/YELLOW-220-IP20	SMD/200	2,5	10,0	MR16	прозрачный/желтый	хром	1/100
ES-909/MR16-98-2,5W/NW-CLEAR/BROWN-220-IP20	SMD/200	2,5	10,0	MR16	прозрачный /коричневый	хром	1/100
ES-910/MR16-98-2,5W/NW-CLEAR/CLEAR-220-IP20	SMD/200	2,5	10,0	MR16	прозрачный /прозрачный	хром	1/100
ES-910/MR16-98-2,5W/NW-CLEAR/YELLOW-220-IP20	SMD/200	2,5	10,0	MR16	прозрачный/желтый	хром	1/100
ES-910/MR16-98-2,5W/NW-CLEAR/BROWN-220-IP20	SMD/200	2,5	10,0	MR16	прозрачный /коричневый	хром	1/100
ES-904/MR16-98-2,5W/NW-CLEAR/CLEAR-220-IP20	SMD/200	2,5	10,0	MR16	прозрачный /прозрачный	хром	1/100
ES-904/MR16-98-2,5W/NW-CLEAR/YELLOW-220-IP20	SMD/200	2,5	10,0	MR16	прозрачный/желтый	хром	1/100
ES-904/MR16-98-2,5W/NW-CLEAR/BROWN-220-IP20	SMD/200	2,5	10,0	MR16	прозрачный /коричневый	хром	1/100
ES-901/GX53-125-4W/NW-CLEAR/CLEAR-220-IP20	SMD/320	4,0	15,0	GX53	прозрачный /прозрачный	хром	1/100
ES-901/GX53-125-4W/NW-CLEAR/YELLOW-220-IP20	SMD/320	4,0	15,0	GX53	прозрачный /прозрачный	хром	1/100
ES-901/GX53-125-4W/NW-CLEAR/BROWN-220-IP20	SMD/320	4,0	15,0	GX53	прозрачный /коричневый	хром	1/100
ES-907/GX53-125-4W/NW-CLEAR/CLEAR-220-IP20	SMD/320	4,0	15,0	GX53	прозрачный /прозрачный	хром	1/100
ES-907/GX53-125-4W/NW-CLEAR/YELLOW-220-IP20	SMD/320	4,0	15,0	GX53	прозрачный/желтый	хром	1/100
ES-907/GX53-125-4W/NW-CLEAR/BROWN-220-IP20	SMD/320	4,0	15,0	GX53	прозрачный /коричневый	хром	1/100
ES-902/GX53-125-4W/NW-CLEAR/CLEAR-220-IP20	SMD/320	4,0	15,0	GX53	прозрачный /прозрачный	хром	1/100
ES-902/GX53-125-4W/NW-CLEAR/YELLOW-220-IP20	SMD/320	4,0	15,0	GX53	прозрачный/желтый	хром	1/100
ES-902/GX53-125-4W/NW-CLEAR/BROWN-220-IP20	SMD/320	4,0	15,0	GX53	прозрачный /коричневый	хром	1/100
ES-903/GX53-125-4W/NW-CLEAR/CLEAR-220-IP20	SMD/320	4,0	15,0	GX53	прозрачный /прозрачный	хром	1/100
ES-903/GX53-125-4W/NW-CLEAR/YELLOW-220-IP20	SMD/320	4,0	15,0	GX53	прозрачный/желтый	хром	1/100
ES-903/GX53-125-4W/NW-CLEAR/BROWN-220-IP20	SMD/320	4,0	15,0	GX53	прозрачный /коричневый	хром	1/100
ES-906/GX53-125-4W/NW-CLEAR/CLEAR-220-IP20	SMD/320	4,0	15,0	GX53	прозрачный /прозрачный	хром	1/100
ES-906/GX53-125-4W/NW-CLEAR/YELLOW-220-IP20	SMD/320	4,0	15,0	GX53	прозрачный/желтый	хром	1/100
ES-906/GX53-125-4W/NW-CLEAR/BROWN-220-IP20	SMD/320	4,0	15,0	GX53	прозрачный /коричневый	хром	1/100
ES-905/GX53-125-4W/NW-CLEAR/CLEAR-220-IP20	SMD/320	4,0	15,0	GX53	прозрачный /прозрачный	хром	1/100
ES-905/GX53-125-4W/NW-CLEAR/YELLOW-220-IP20	SMD/320	4,0	15,0	GX53	прозрачный/желтый	хром	1/100
ES-905/GX53-125-4W/NW-CLEAR/BROWN-220-IP20	SMD/320	4,0	15,0	GX53	прозрачный /коричневый	хром	1/100

Паспорт изделия

ES-9xx/MR16
ES-9xx/GX53

Встраиваемый точечный светильник с LED подсветкой

1. Общие указания

1.1. Светодиодный встраиваемый светильник ES-9xx/MR16 / ES-9xx/GX53 используется для основного освещения помещений. Является современной и экономичной заменой стандартных точечных светильников с галогеновыми лампами.

1.2. Светильник устанавливается в подвесные потолки (в том числе натяжные).

1.3. При соблюдении правил эксплуатации, светильник рассчитан на длительный срок службы.

1.4. В данном паспорте указаны технические данные, комплект поставки, устройство изделия и способ подготовки к работе.

2. Требования по технике безопасности

2.1. Все работы по установке и техническому обслуживанию должны проводиться квалифицированным персоналом, имеющим допуск на проведения данного вида работ!

2.2. При коммутации (соединении) светильника (через драйвер) с сетевым напряжением, обратите внимание на надежность и прочность электрических соединений т.к. от этого зависит бесперебойность и долговечность его работы.

Особое внимание, уделяйте герметизации соединений во влажном помещении, так как плохо изолированные соединения могут вызвать короткое замыкание, в результате чего светильник выйдет из строя.

2.3. Запрещается техническое обслуживание светильника во включенном состоянии!

Для обслуживания светильника, отключайте электропитание!

2.4. Светильник имеет степень защиты IP20 и не пригоден для использования на улице.

3. Комплект поставки

3.1. Светильник - 1 шт.

3.2. Драйвер - 1 шт.

3.3. Паспорт светильника - 1 шт.

3.4. Упаковка - 1 шт

4. Техническое описание

4.1. Характеристики светильника (см. таблица 1.)

4.2. Характеристики драйвера таблица 2.

Тип светильника	Uвх, В	Uвых, В	Iвх, А	Iвых, мА	Рвых, Вт	Частота, Гц
ES-9xx/MR16	AC185-265	DC90	0,2	60	3	50/60
ES-9xx/GX53	AC185-265	DC150	0,2	60	5	50/60

ES-9xx/MR16

ES-9xx/GX53

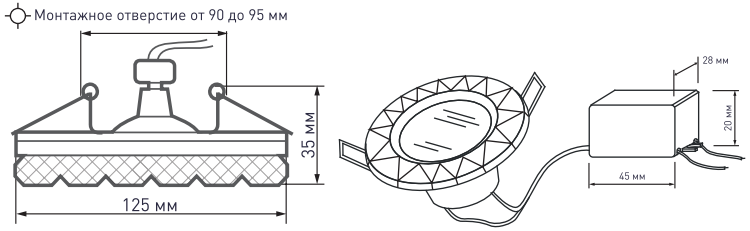

5. Установка

5.1. Выберите место для установки, сделайте отверстие диаметром от 65 до 75 мм (ES-9xx/MR16) / от 90 до 95 мм (ES-9xx/GX53).

5.2. Выведите провода для подключения светильника (электропитание должно быть отключено).

5.3. Соедините выведенный провод с проводом светильника (через драйвер).

5.4. Изолируйте соединения с помощью специальных компонентов (термоусадочного кембрика, силикона) . Жилы и изоляция проводов не должны иметь признаков как механического повреждения (трещины или негерметичность), так и перегрева, (подтеки или обугливание).

5.5. Отогнув пружины и надавливая на светильник, вставьте его в проделанное отверстие.

5.6. Установите лампу в светильник.

①	Сделайте отверстие под светильник
②	Соедините с сетевым напряжением через драйвер
③	Надавите на пружины
④	Вставьте светильник в проделанное отверстие и нажмите на него

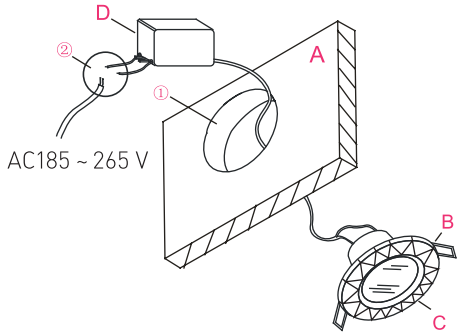

A	Потолок
B	Крепежный элемент (пружина)
C	Светильник
D	Драйвер

6. Хранение

6.1. При погрузке и перевозке должны соблюдаться меры предосторожности, исключающие механические повреждения.

7. Техническое обслуживание

7.1. При загрязнении светильника очистку поверхности производить мягкой, сухой тканью. Не допускать использование растворителей и других агрессивных моющих средств.

8. Гарантийные обязательства

8.1. Гарантийный срок эксплуатации 2 года со дня продажи светильника через розничную сеть, при соблюдении потребителем условий установки, эксплуатации, транспортировки и хранения.

8.2. В случае обнаружения неисправности или выхода светильника из строя, не по вине покупателя, до истечения гарантийного срока следует обратиться в магазин, продавший светильник.

8.3. Неправильное хранение, использование светильника или использования его не по назначению, лишают права на гарантию.

8.4. Возврат светильника осуществляется только в заводской упаковке без механических повреждений и при полной комплектации светильника.

8.5. Гарантийные обязательства выполняются продавцом при предъявлении покупателем заполненного гарантийного талона и кассового чека.

ДАТА ПРОДАЖИ_____

Печать магазина

Изготовитель:
MAYSUN ENTERPRISE LTD.,
1607, Building 5, Wanxiangxintian, Chezhanbei Road, Furong District, Changsha, Hunan, China 410001.
МЭЙСАН ЭНТЕРПРАЙЗ ЛТД.,
1607, строение 5, Вансянсинтян, ул. Чечжанбэй, район Фужун, г.Чанша, провинция Хунань, Китай 410001.

Сделано в Китае

Импортер: ООО "АЛМАК"
Телефон: +7(495)662-95-68
Адрес: 115432, г. Москва, Проектируемый 4062-й проезд, дом № 6, строение №2, этаж 2-й, офис №23